Зроблено в Україні ТМ «Pehotin»
Made in Ukraine by «Pehotin»

Тумба ТВ «Аліканте»
TV Stand «Alicante»

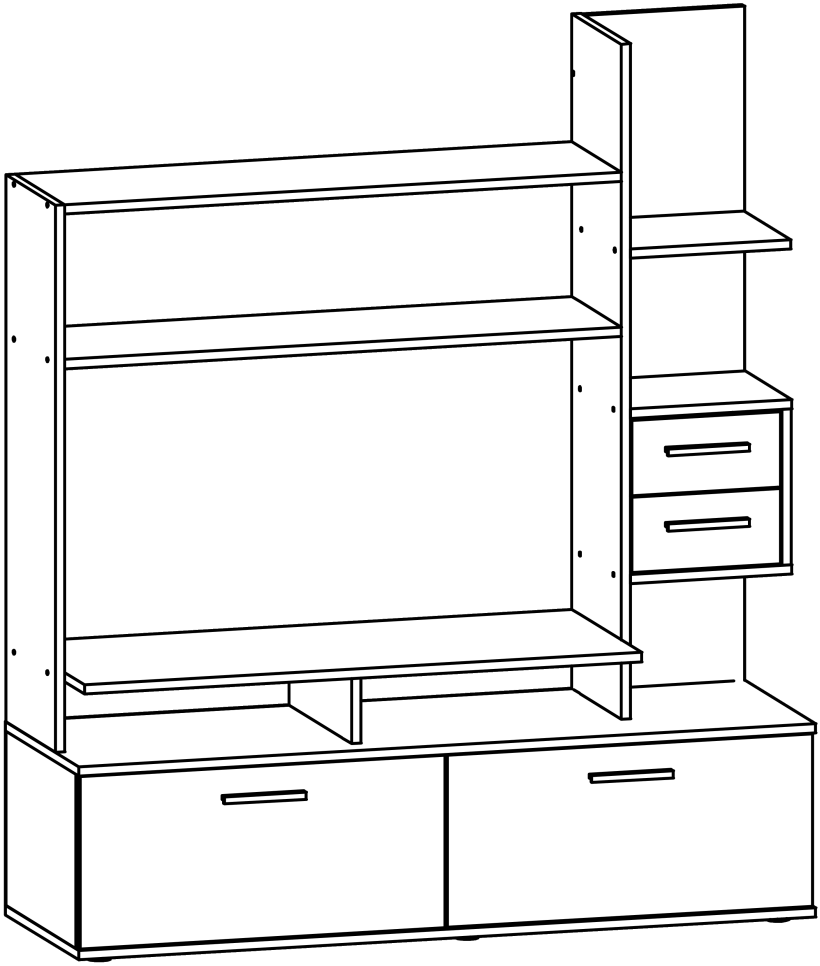

Д-1300, Ш-420, В-1500, мм.
L-1300, W-420, H-1500, mm.

Інструкція збірки
Assembly instruction

pehotin@gmail.com
pehotin.com.ua

«Аліканте»/«Alicante»

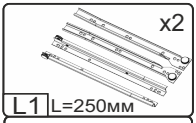

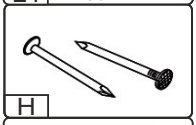

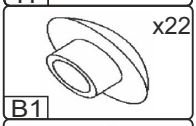

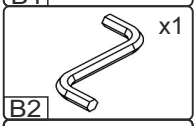

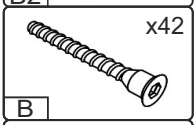

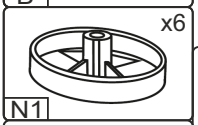

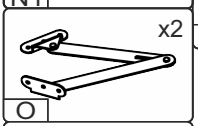

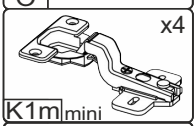

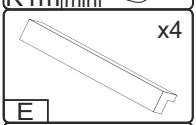

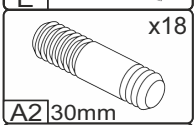

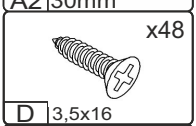

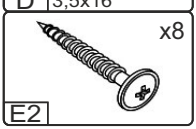

№	довжина(мм) length(mm)	ширина(мм) width(mm)	кількість quantity
1.	232*	283	1
2.	244*	68	2
3.	234*	68	4
4.	261**	128**	2
5.	268*	284*	1
6.	268*	284	1
7.	284*	284*	1
8.	284*	284*	1
9.	300*	400	1
10	300*	400	1
11	300*	400	1
12	360	120**	1

№	довжина(мм) length(mm)	ширина(мм) width(mm)	кількість quantity
13	627*	284*	1
14	645**	294**	1
15	645**	294**	1
16	940*	284*	1
17	984*	400**	1
18	984*	284	2
19	1160*	284*	1
20	1302*	420**	1
21	1302*	420**	1
22	296	296	1
23	1296	330	1
24	240	255	2

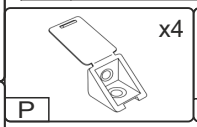

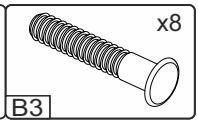

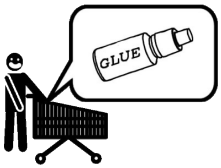

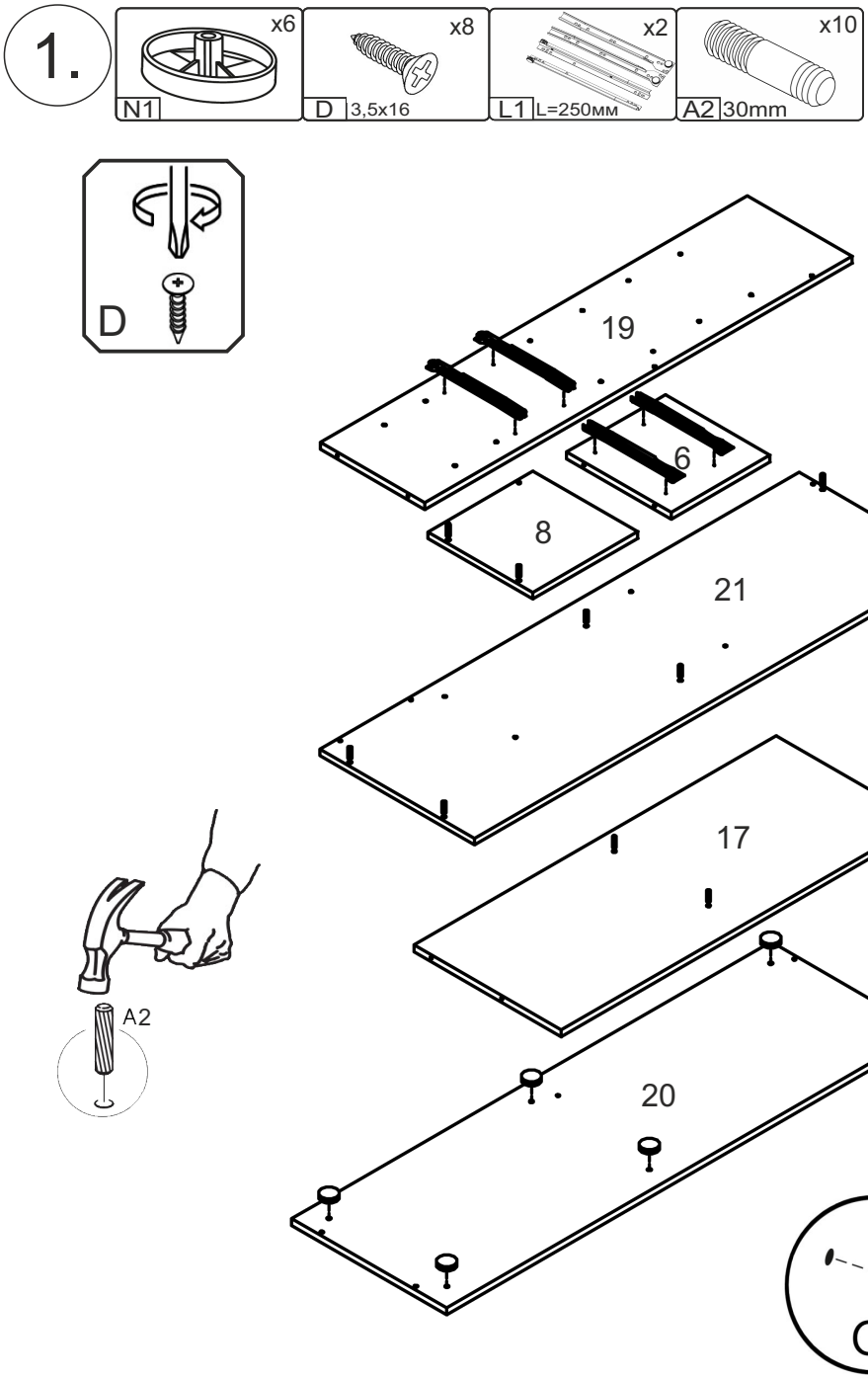
1.
x6
N1
x8
D 3,5x16
x2
L1 L=250мм
x10
A2 30mm
D
19
6
8
21
17
20
A2
O

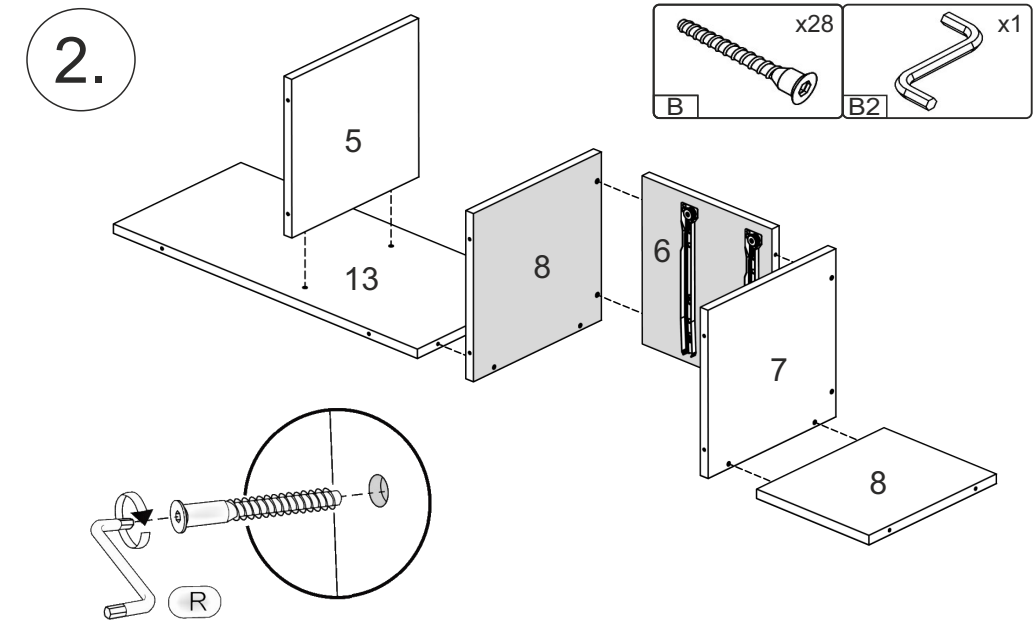
2.
x28
B
x1
B2
5
13
8
6
7
8
R

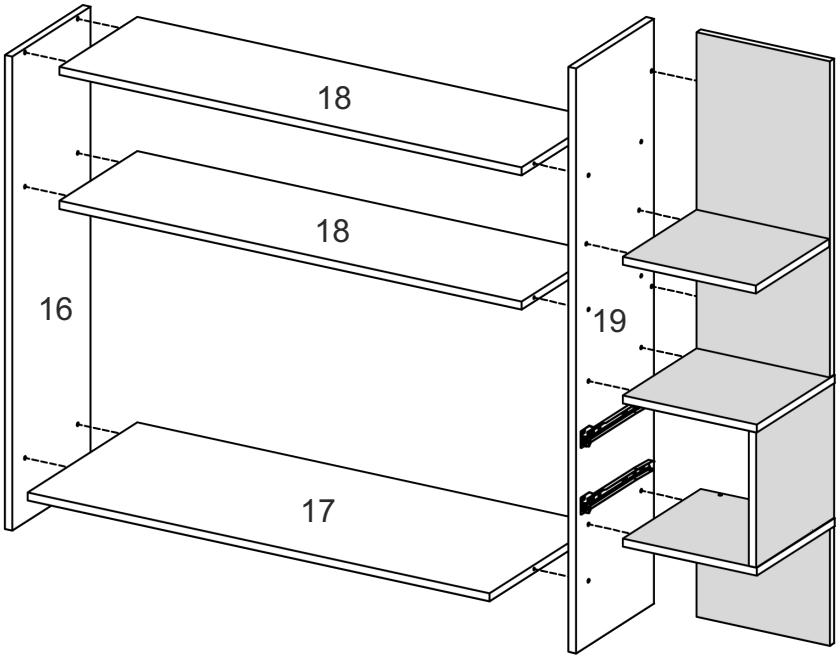
18
18
16
19
17

3.

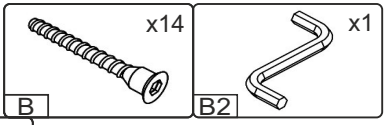

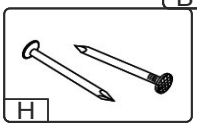

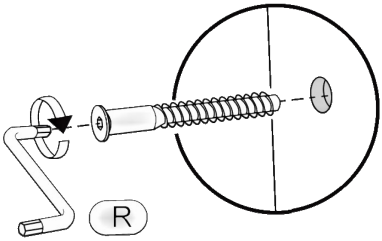

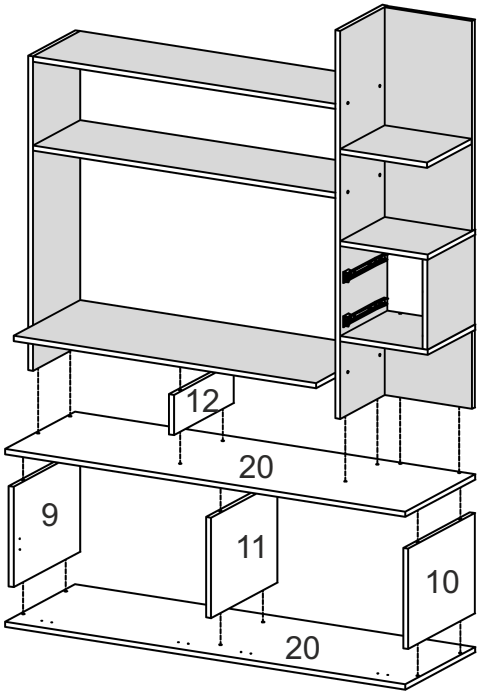

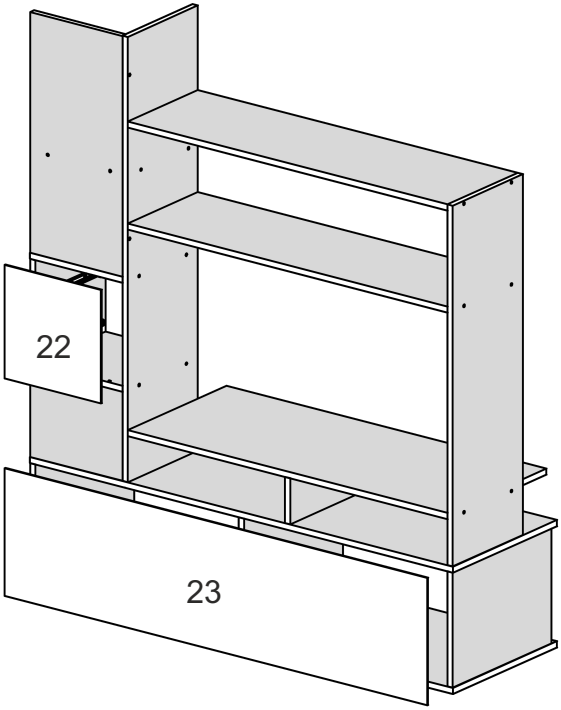

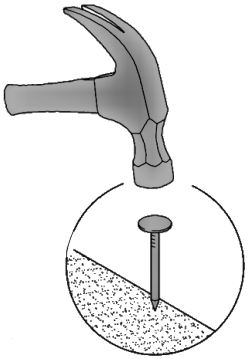

4.

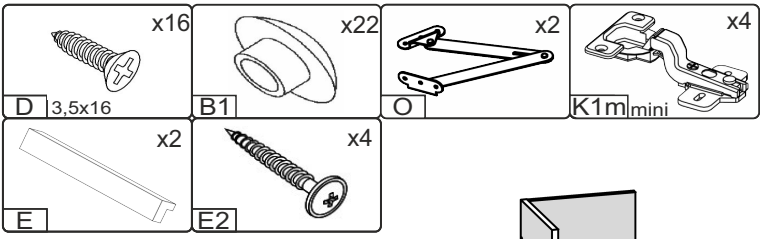
x16
D 3,5x16
x22
B1
x2
O
x4
K1m mini
x2
E
x4
E2

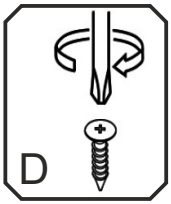
D

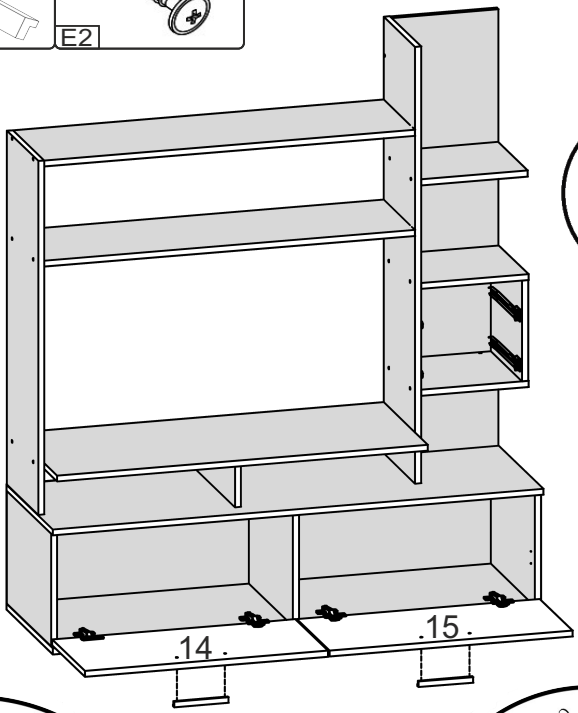
.14.
.15.

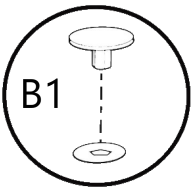
B1

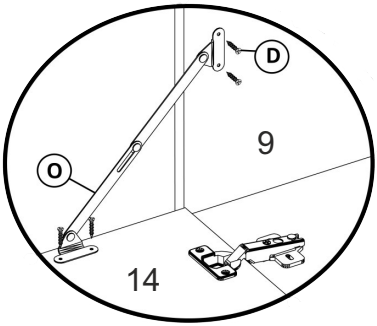
D
O
9
14

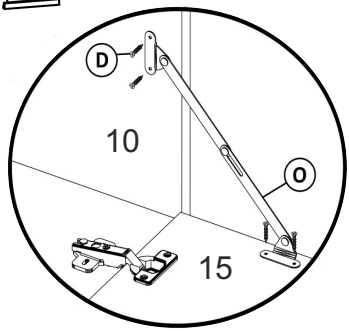
D
10
O
15

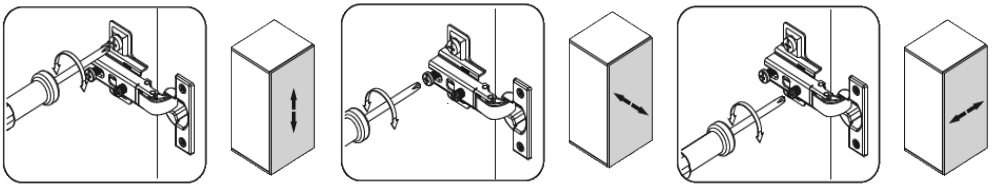

5. x2

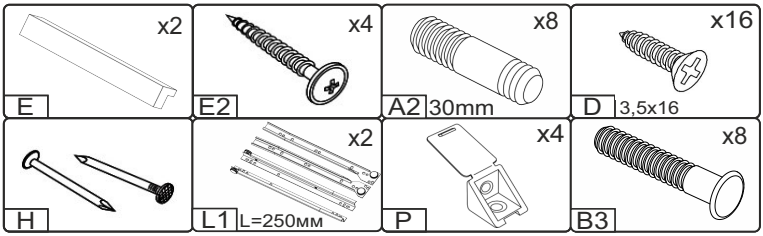
x2
E
x4
E2
x8
A2 30mm
x16
D 3,5x16
H
x2
L1 L=250мм
x4
P
x8
B3

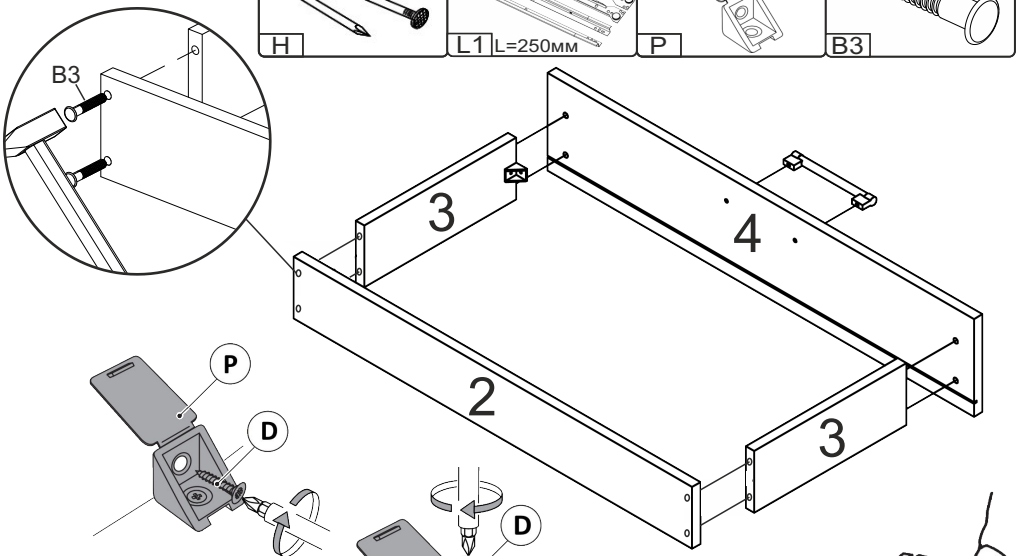
B3
3
4
2
3

P
D

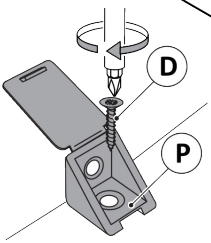
D
P



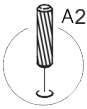
A2

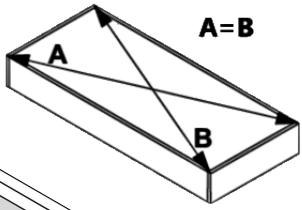
A=B
A
B

24

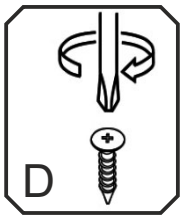
D

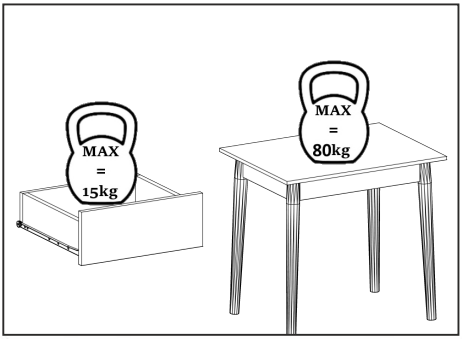
MAX
=
15kg
MAX
=
80kg

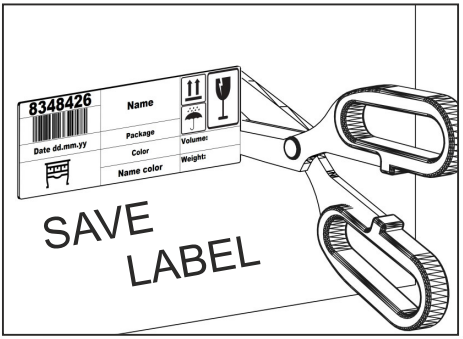
8348426
Name
Date dd.mm.yy
Package
Color
Name color
Volume:
Weight:
SAVE
LABEL

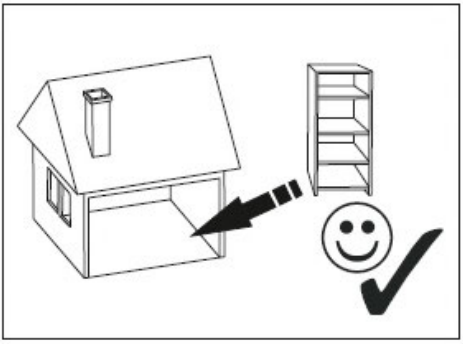

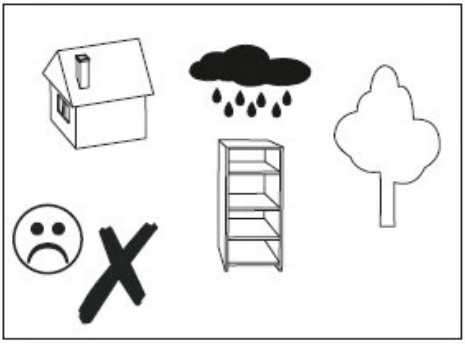

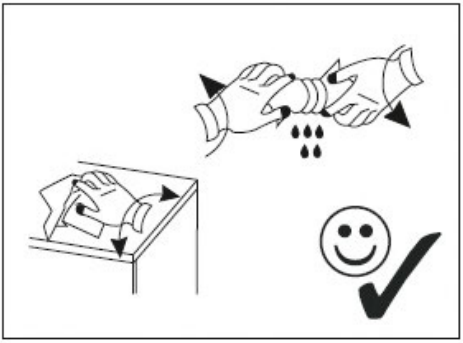

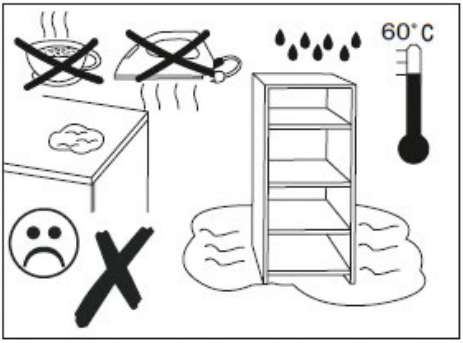
60°C

